示意圖

GS-2032
GS-2632
GS-3232

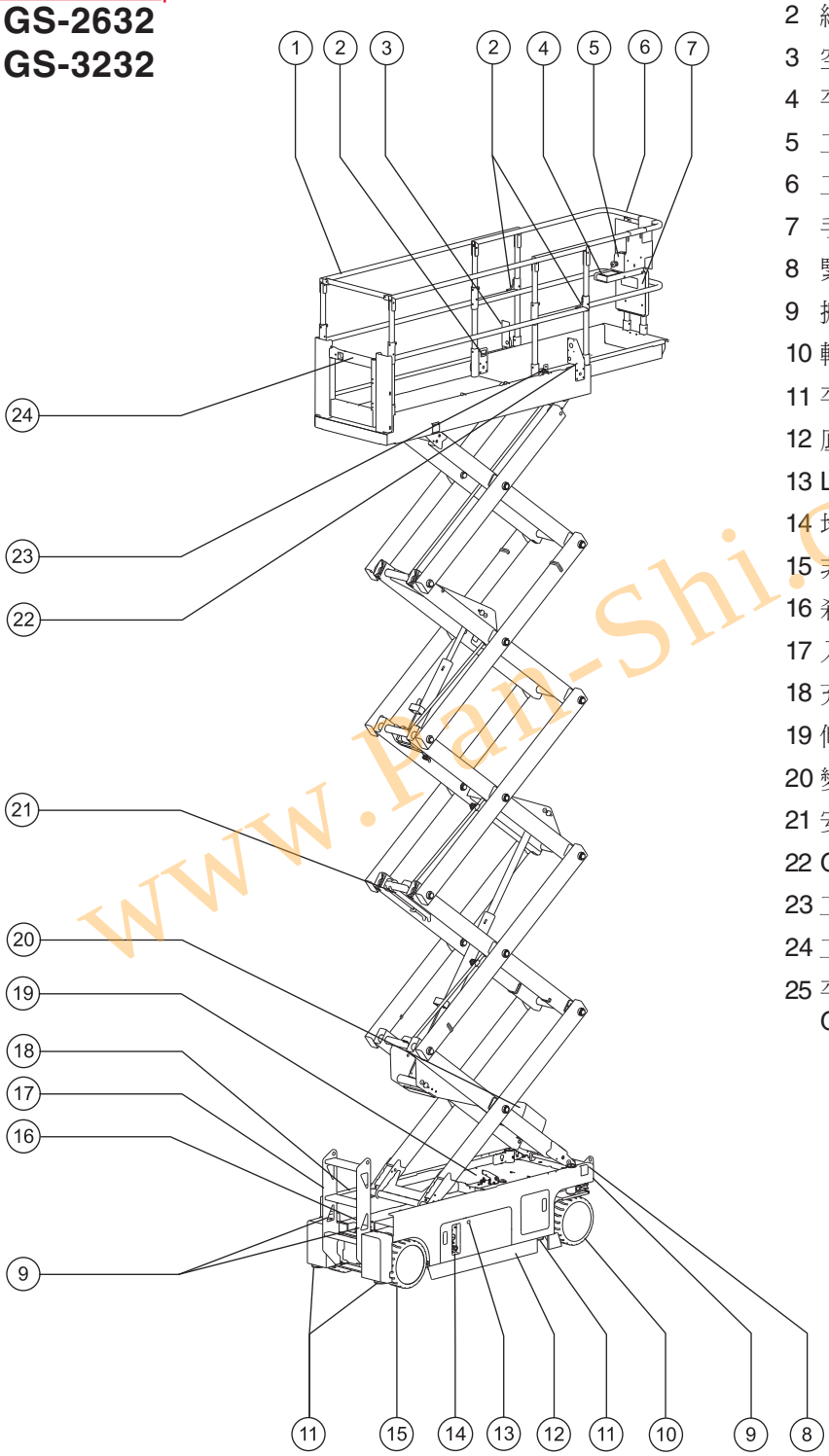

1 工作臺護欄
2 繩索固定點
3 空氣管線至工作臺 (可選)
4 平衡腳架控制器 - GS-3232 型號
5 工作臺控制器
6 工作臺延伸部位
7 手冊儲存箱
8 緊急下降把手
9 搬運綑綁帶
10 轉向輪胎
11 平衡腳架 - GS-3232 型號
12 底座阻擋器裝置
13 LED 診斷顯示器
14 地面控制器
15 非轉向輪胎
16 剎車釋放幫浦
17 入口梯子/搬運綑綁帶
18 充電器 (在機器背面)
19 傾斜警示鈴 (蓋子下面)
20 變換器 (可選)
21 安全臂
22 GFCI 插座
23 工作臺延伸部位釋放踏板
24 工作臺入口鏈或門
25 平衡腳架控制器 ECM
GS-3232 型號

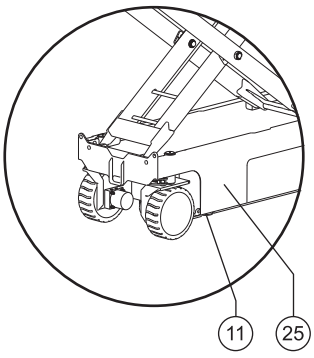

www.Pan-Shi.com.tw

規格

型號	GS-2032
工作時的最大高度	7.9 m
工作臺最大高度	6.1 m
收起時最大高度 固定護欄	2.02 m
收起時的最大高度 升起護欄	2.13 m
收起時的最大高度 護欄折疊	1.78 m
工作臺高度， 收起時的最大值	1.03 m
護欄高度	99 cm
寬度	81 cm
收起時的長度	2.44 m
工作臺延伸長度	3.33 m
工作臺延伸部位長度	88.9 cm
工作臺尺寸，(長 x 寬)	2.26 m x 81 cm
最大承載量	363 kg
最大承受風速	12.5 m/s
軸距	1.85 m
旋轉半徑 (外側)	2.12 m
旋轉半徑 (內側)	0 cm
離地間隙	8.9 cm
離地間隙 底座阻擋器裝置	2.2 cm
重量 (機器重量根據選件配置不同而有所差異。 請參閱序號標籤以瞭解特定機器重量。)	1612 kg

動力	4 個電池，6V 225AH
控制器	等比例
工作臺交流電插座	標準
最大液壓壓力 (功能)	241.3 bar
系統電壓	24V
輪胎尺寸	15 x 5 x 11 1/4 英吋
噪音 工作區正常操作時的最大聲音等級 (A 級偵測)	<70 dB
震動值不超過 2.5 m/s²	
最大坡度等級， 收起的位置	30% (17°)
最大側坡等級， 收起的位置	30% (17°)
注意：坡度等級受到地面條件與適當牽引的影響。	
驅動速度	
收起時，最大值	3.5 km/h
工作臺升起， 最大	0.8 km/h 12.2 m/54 s
地面承載量資訊	
輪胎載重，最大	771 kg
輪胎接地壓力	11.95 kg/cm² 1171 kPa
佔有地板壓力	1079 kg/m² 10.59 kPa

注意：地面承載量資訊是大約估計而且未併入不同的選項配置。只有配合適當的安全係數後方可使用上述資訊。

不斷改進產品是 Genie 的宗旨。產品規格如有改變，恕不另行通知。

www.Pan-Shi.com.tw